РЯДНЫЕ КАБЕЛЬНЫЕ КРЕПЛЕНИЯ VKK3

Изделие сконструировано таким образом, что при максимальных диаметрах кабеля для данного вида креплений верхняя и нижняя части находятся в постоянном зацеплении, что снижает изгибающие нагрузки на крепежный элемент и повышает тем самым общую прочность всей конструкции к механическим нагрузкам при возникновении токов КЗ.

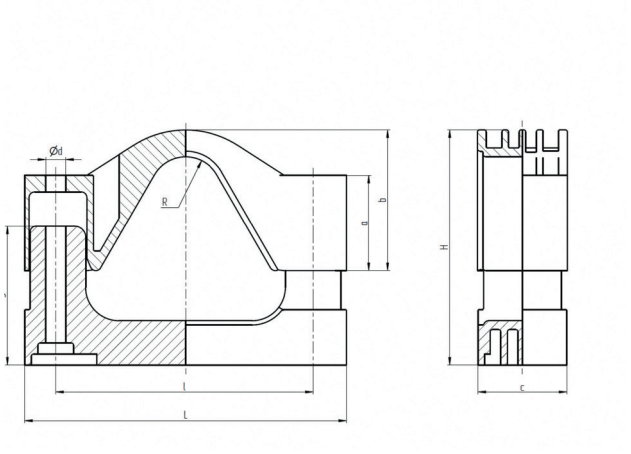

Артикул	L, мм	l, мм	d, мм	c, мм	a, мм	b, мм	g, мм	R, мм	h, мм		Масса, г	Код
									min	max		
VKK3-65-90	290	234	18	80	95	130	135	35,2	198	260	2415	L024133
VKK3-85-110	330	274	18	80	95	155	150	42,5	226	296	3080	L024134
VKK3-110-135	380	324	20	80	100	190	155	55	265	335	3470	L024135

УЗЕЛ КРЕПЛЕНИЯ ХОМУТА VKK3 К СТРАТ-ПРОФИЛЮ

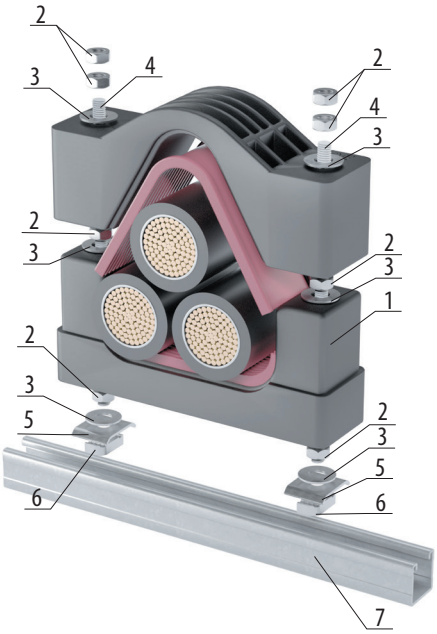

Позиция	Наименование	Артикул	Единица измерения	Количество
1	Универсальное кабельное крепление VKK3	VKK3	шт.	1
2	Гайка шестигранная M12 DIN 934	G12	шт.	8
3	Шайба плоская усиленная M12 DIN 9021	SH12	шт.	6
4	Шпилька M12x1000 мм DIN 975 (нарезать по 300 мм)	SM12-1000	шт.	2
5	Подкладная опорная пластина для страт-профиля 41 мм	POP41	шт.	2
6	Гайка канальная M12	GK12	шт.	2
7	Страт-профиль 41x41	STPU41-41	шт.	1